Parts Manual
Ersatzteilliste
Manuel de pièces détachées

44G Fork Clamp

44G Gabelklammer

44G Pince à Fourches

cascade®

Parts Manual - 44G-CFS051

Foreword

How to use this manual
This manual illustrates service replacement parts for the 28G Cascade Fork Positioner. To locate a particular part in a manual turn to the page with the related group heading (i.e. Frame Group, Cylinder Group, etc.). Quantities shown in this manual are for one complete assembly unless otherwise indicated.

Reading the Attachment Nameplate
Cascade's nameplate is revited to the clamp frame. This plate shows catalog number, serial number, rated capacity, centre of gravity and recommended operating pressure. The serial and unit identification numbers are stamped under the nameplate as well as on the nameplate itself.

Introduction

Introduction
Ce manual comprend les pièces de rechange de 28G Ajusteur de Fourches de CASCADE.
Les quantités indiquées sont celles nécessaires pour un ensemble complet sauf mention contraire.

Lecture de la plaque d'indentification
Une plaque CASCADE est attaché ou coullée sur le chassis à PInces à Balles, les informations mentionnées sont: le numéro de catalogue, le numéro de série, le capacité nominale, le centre de gravité et la pression d'utilisation récommandé. Le numéro de série et la référence sont également gravés sous la plaque.

Benutzungshinweis

Benutzungshinweis
In diesem Handbuch sind alle Ersatzteile die zur Wartung und Instandsetzung der 28G Cascade Zinkenverstellgerät benötigt werden, abgebildet, bezw. erläutert Die Bilder und Stücklisten enthalten Teilnummern, Bezeichnungen, benötigte Mengen, Schlüssel- und Fußnoten, die das Auffinden der richtigen Bauteile erleichtern. Die angegebenen Mengen gelten für einen kompletten Zusammenbau, sofern das nicht anderweitig angegeben ist.

Typenschild
Folgende Angaben sind auf dem Typenschild verzeichnet: Katalog Nummer, Serien Nummer, Nenntragfähigkeit, Eigenschwerpunkt, Anbefohlene Arbeitsdruck.
Sollte das Typenschild entfernt oder beschädigt sein, kann die Serien Nummer die noch zusätzlich unter dem Typenschild im Rahmen eingeschlagen ist, zur Erkennung des Gerätes dienen.

Safety decal
Warnungsschild
Auto-collant

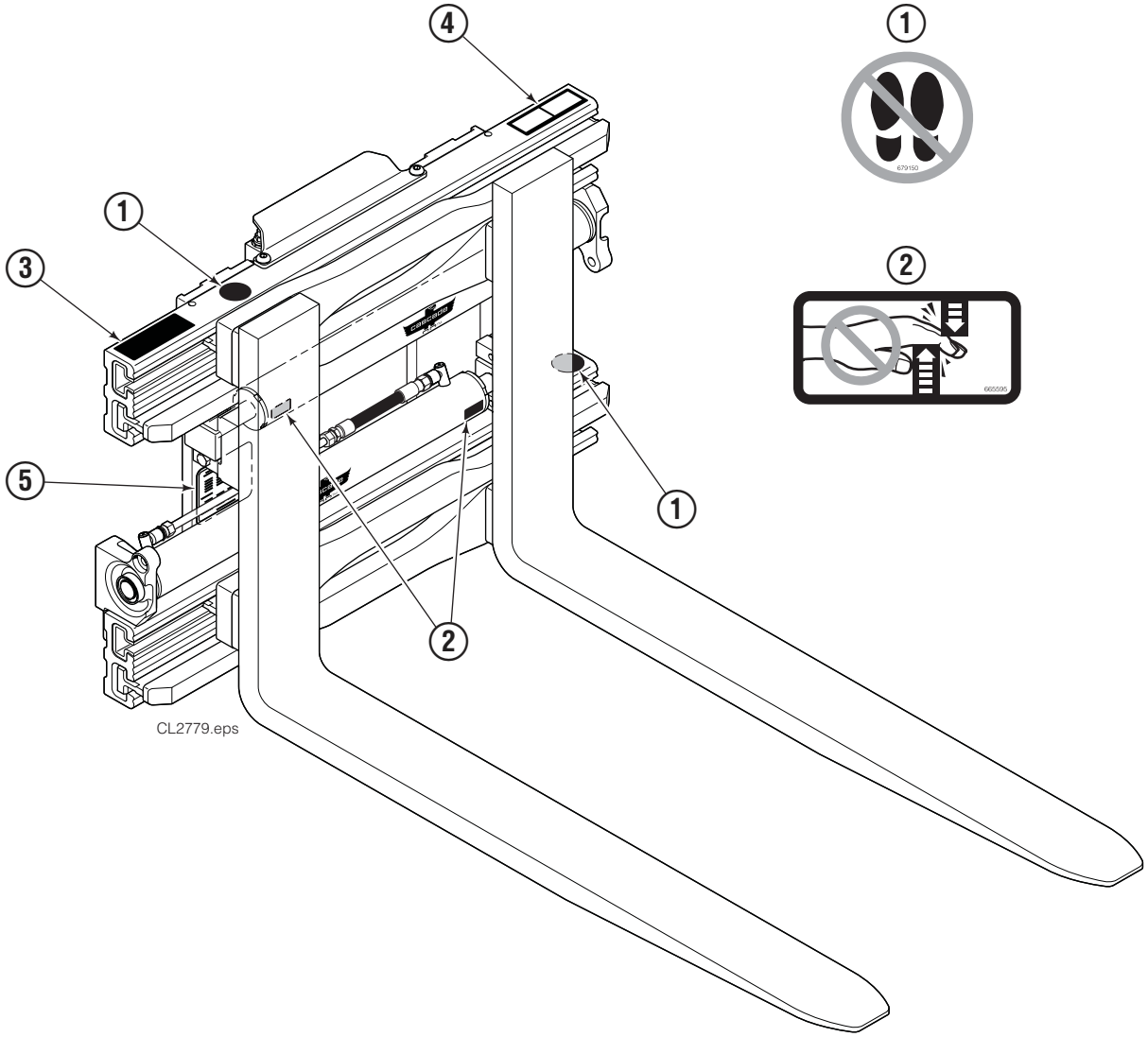

Ref.	Qty.	Part No.	Description	Bezeichnung	Description
1	2	679150	No step decal	Warnungsschild	Auto-collant
2	2	665595	No hand hold decal	Warnungsschild	Auto-collant
3	1	796402	Name plate	Typenschild	Plaque d'identification
4	1	786432	Name plate	Typenschild	Plaque d'identification
5	1	796402	Patent plate	Patentschild	Plat de brevet

Base Unit
Basisgruppe
Groupe de base

6214378

Ref.	Qty.	Part No.	Description	Bezeichnung	Description
1	1	6214392	Guide profile, lower	Führungsträger, unten	Profilé guide, inférieur
2	1	6036301	Guide profile, upper	Führungsträger, oben	Profilé guide, supérieur
3	4	■	Bearing	Lager	Glissière
4	4	●	Cylinder	Zylinder	Vérin
5	1	6043317	Tube	Rohr	Tube
6	1	6214328	Tube	Rohr	Tube
7	1	6036305	Tube	Rohr	Tube
8	1	6214329	Tube	Rohr	Tube
9	1	6214365	Mounting plate R.H.	Aufhangungsplatte R	Plaque d'accrochage D
10	1	6214367	Mounting plate L.H.	Aufhangungsplatte L	Plaque d'accrochage G
11	8	■	Plug	Stopfen	Bouchon
12	6	211128	Capscrew, M16x30	Kopfschraube, M16x30	Vis à tête, M16x30
13	6	6029855	Capscrew, M16x25	Kopfschraube, M16x25	Vis à tête, M16x25
14	2	6033542	Rod End	Kolbenende	Chape
15	2	6039051	Bar	Stange	Barre
16	8	6031224	Half Ring	Befestigungsring	Joint de bague
17	2	6031226	Keeper	Sicherungsblech	Clavette
18	4	6031241	Retaining Ring	Befestigungsring	Joint de bague
19	4	214991	Capscrew, M16x45	Kopfschraube, M16x45	Vis à tête, M16x45
20	4	778100	Fitting, M16	Verschraubung, M16	Raccord, M16
21	2	6039178	Hose	Schlauch	Flexible
22	2	6039026	Bracket	Aufbauplatte	Support
23	3	787372	Capscrew, M8x20	Kopfschraube, M8x20	Vis à tête, M8x20
24	2	6039023	Tube Clamp	Schelle	Support
25	2	761170	Capscrew, M6x20	Kopfschraube, M6x20	Vis à tête, M6x20

● See page 6 for parts breakdown / Siehe Seite 6 für Ersatzteilen / Voir page 6 pour les pièces de réchange

■ Order Bearing Kit 6042698 / Bestellen Sie Gleitschienesatz 6042698 / Commander Kit de Glissière 6042698

Base Unit
Basisgruppe
Groupe de base

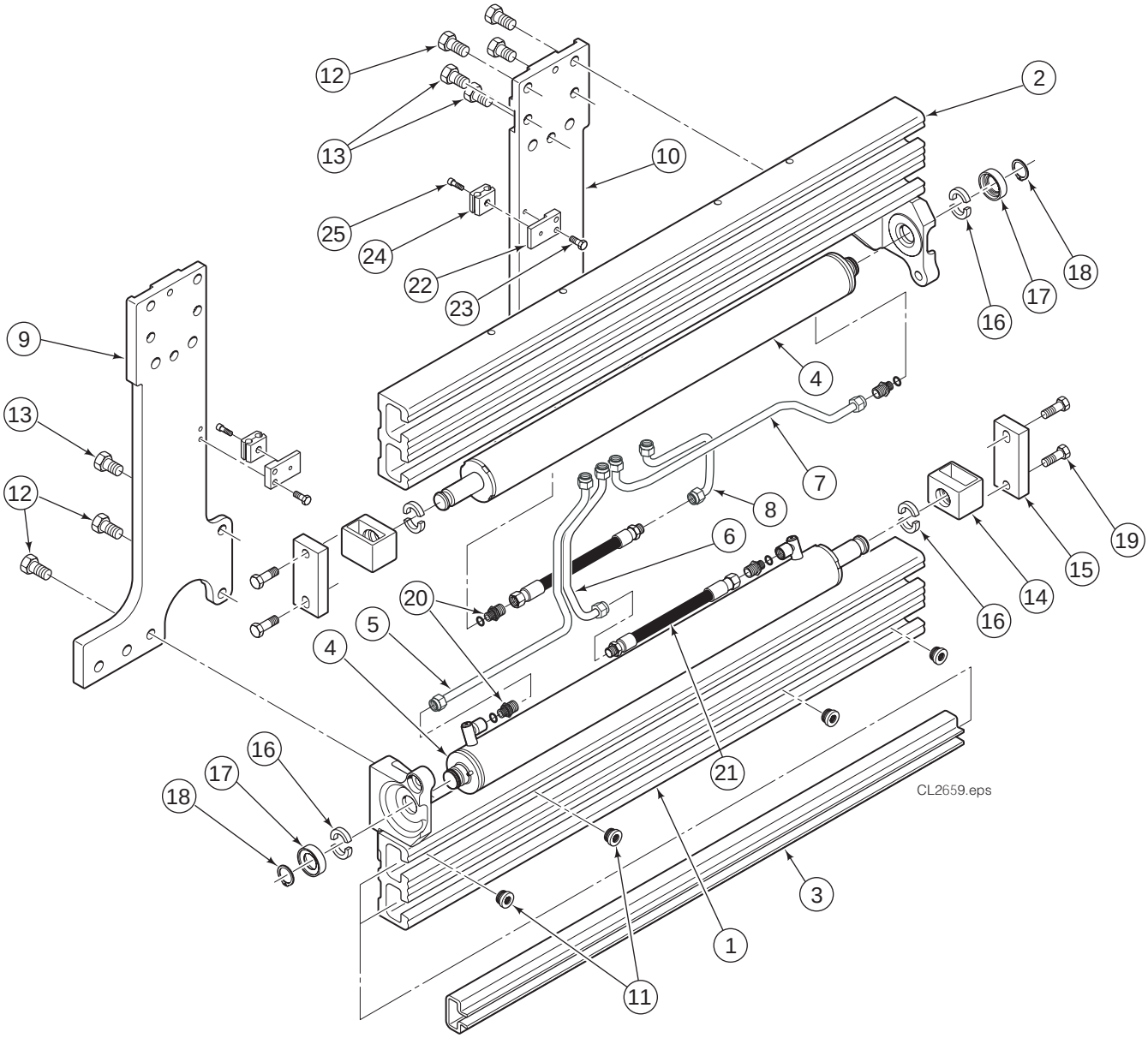

Cylinder Group
Zylinder Gruppe
Groupe Vérin

6214327

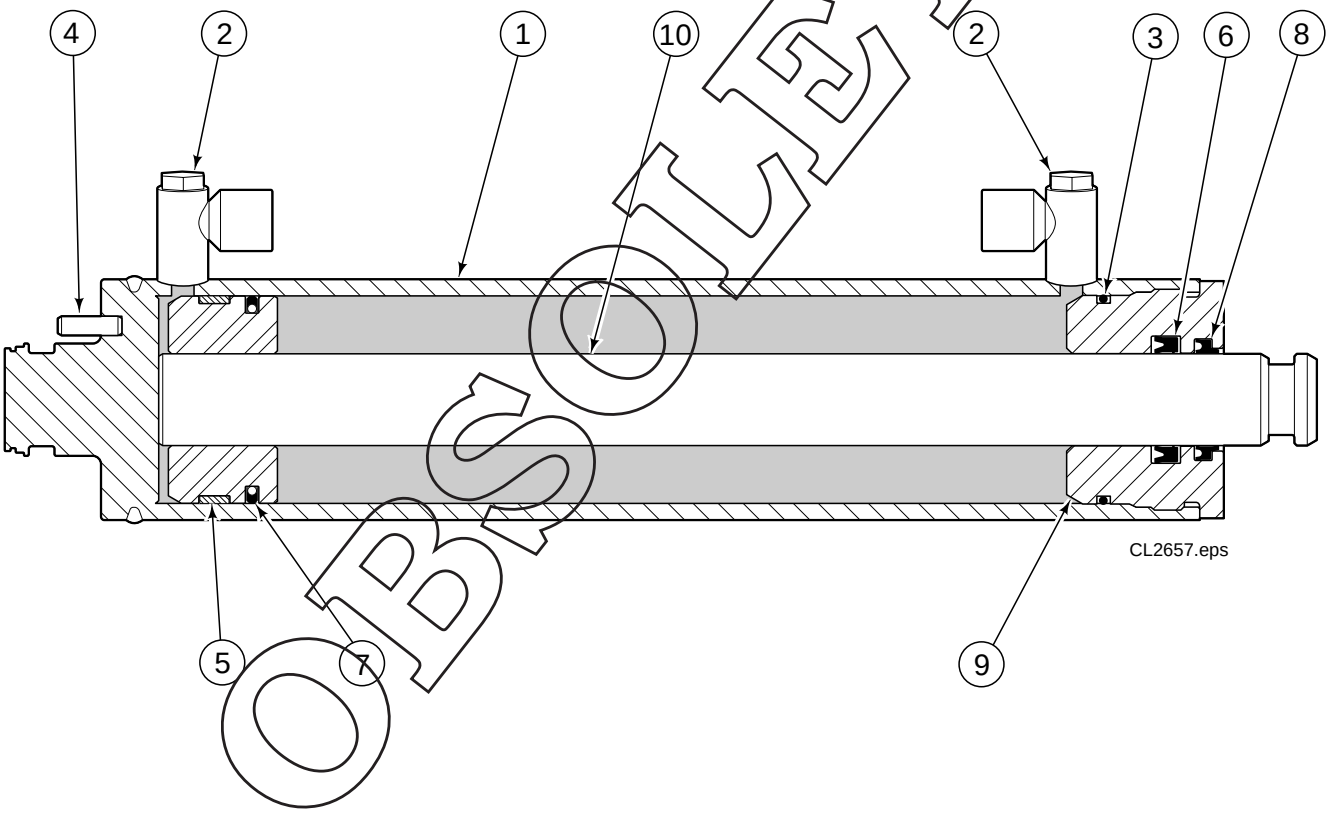

OBSOLETE

Ref.	Qty.		Part No.	Description	Bezeichnung	Discription
To replace cylinder order kit 6046544 / Zum vervangen Satz 6046544 bestellen / Pour remplacer commander Kit 6046544						
1	1		6214324	Shell	Zylinderrohr	Corps de vérin
2	1		17171	Plug	Stopfen	Bouchon
3	1	◆	6031924	O-Ring	O-Ring	Joint torique
4	1		769011	Roll Pin	Spannhülse	Goupille
5	1	◆	6031914	Piston Guide Ring	Kolben Führung	Guide Piston
6	1	◆	6031244	Rod Seal	Kolbenstangedichtung	Joint de Vérin
7	1	◆	6031916	Piston Seal	Kolbendichtung	Joint de Piston
8	1	◆	6031243	Wiper	Abstreifer	Racleur
9	1		6031913	Retainer	Zylinderdeckel	Bague de retenue
10	1		■	Piston/Rod Assy.	Kolbenstange	Tige de Vérin

◆ Included in service kit 6032462 / Enthalten im Dichtsatz 6032462 / Inclus dans le kit de service 6032462

■ To replace order kit 6046543 / Zum vervangen Satz 6046543 bestellen / Pour remplacer commander Kit 6046543

Valve Group, RH Clamping 6036292
Ventilgruppe
Groupe de Valve

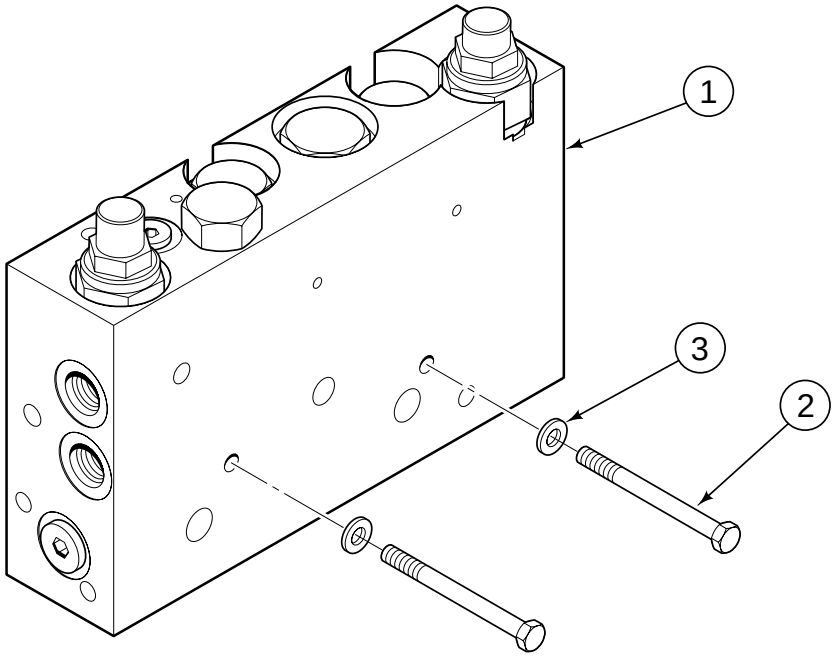

CL2644.eps

Ref.	Qty.	Part No.	Description	Bezeichnung	Description
1	1	6035990	Valve Assembly	Ventilzusammenbau	Ensemble de valve
2	2	768518	Capscrew, M6x65	Kopfschraube, M6x65	Vis à tête, M6x65
3	2	202346	Washer	Unterlegscheibe	Rondelle

Valve Assembly
Ventilzusammenbau
Ensemble de valve

6035990

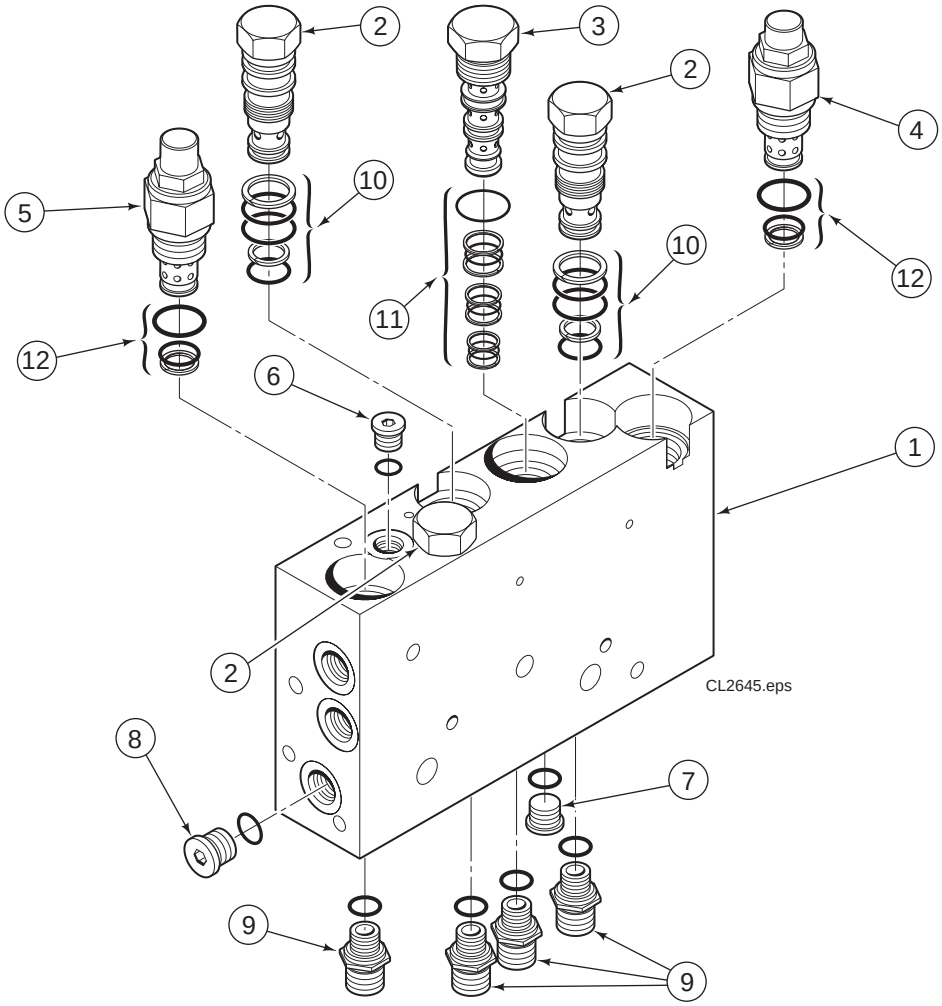

Ref.	Qty.	Part No.	Description	Bezeichnung	Description
1	1	6035989	Valve Body	Ventil Gehause	Corps de clapets
2	1	6038929	Check Valve	Rückschlagventil	Valve anti-retour
3	1	210266	Flow Divider/Combiner	Mengenteiler	Repart de débit
4	1	6035871	Relief Valve	Druckbegr. Ventil	Valve de décharge
5	1	6001450	Cross over relief valve	Druckbegr. Ventil	Valve de décharge
6	1	609234	Plug	Stopfen	Bouchon
7	1	609455	Plug	Stopfen	Bouchon
8	1	604510	Plug	Stopfen	Bouchon
9	4	778100	Fitting, M16	Verschraubung, M16	Raccord, M16
10	2	667516	Seal Kit	Dichtsatz	Kit de service
11	1	679992	Seal Kit	Dichtsatz	Kit de service
12	2	682170	Seal Kit	Dichtsatz	Kit de service

Fitting Group
Verschraubungsgruppe
Groupe Raccord

6033894

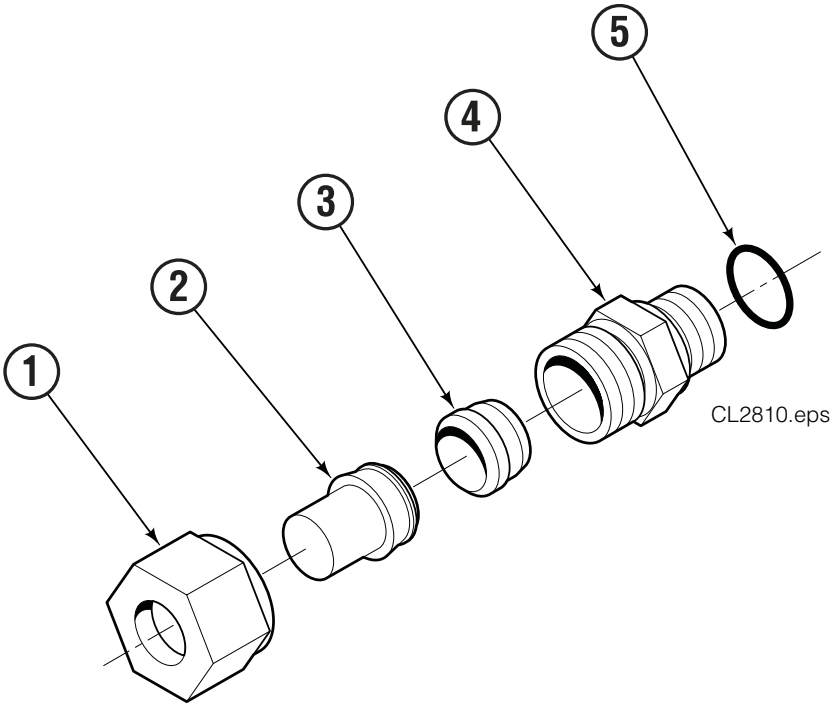

Ref.	Qty.	Part No.	Description	Bezeichnung	Description
1	4	752544	Nut	Mutter	Ecrou
2	4	799481	Cap	Deckel	Bouchon
3	4	751726	Ring	Ring	Torique
4	4	752555	Fitting	Verschraubung	Raccord
5	4	2840	O-Ring	O-Ring	Joint Torique

Fork Group 6214335
Gabelngruppe 6214336
Groupe Fourches

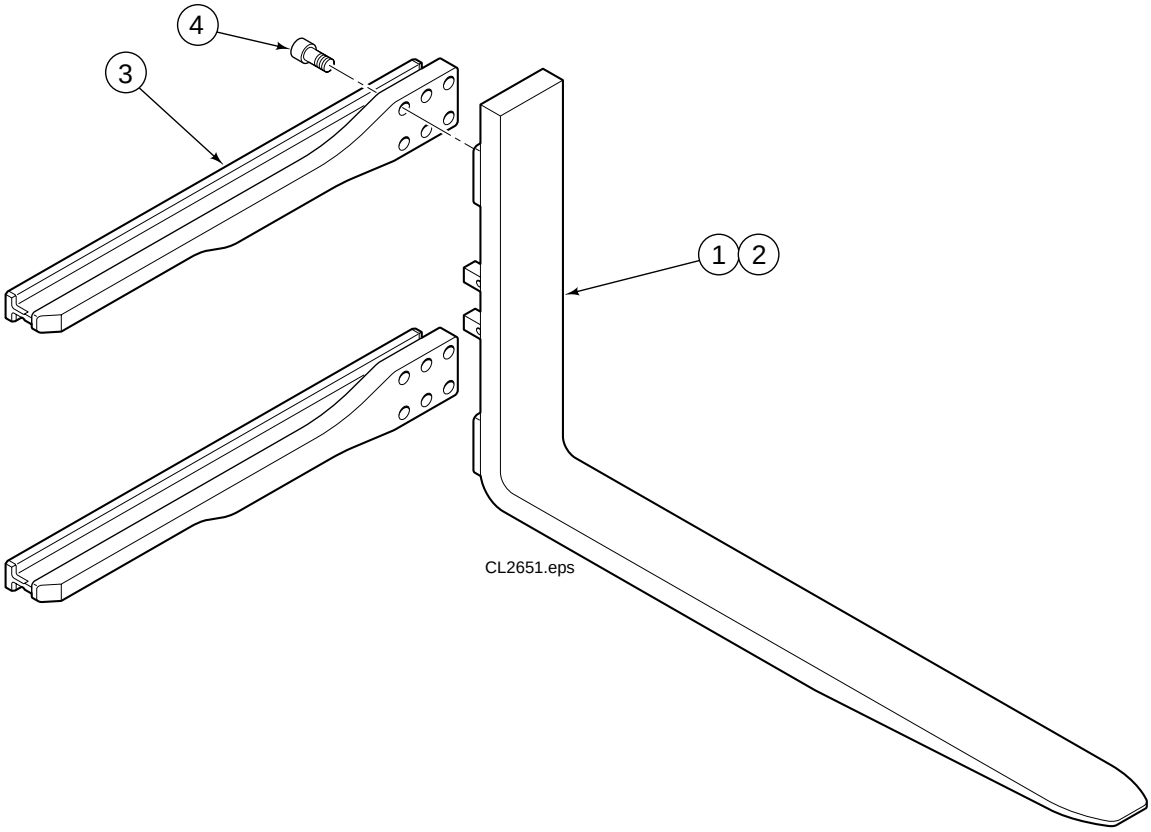

Ref.	Qty		Part No.	Description	Bezeichnung	Description
		■	6214335	Fork Group LH	Gabelngruppe L.	Groupe Fourche G.
		▲	6214336	Fork Group RH	Gabelngruppe R.	Groupe Fourche D.
1	1		6214333	Arm, LH	Arm, L.	Bras, G.
2	1		6214334	Arm, RH	Arm, R.	Bras, D.
3	2		6214332	Arm Carrier	Armtrager	Coulisse
4	12		769579	Capscrew, M20x40 12.9	Kopfschraube, M20x40 12.9	Vis à tête, M20x40 12.9

■ Includes items 1, 3 & 4 / Ref. 1, 3 & 4 enthalten / Ref. 1, 3 & 4 inclus
▲ Includes items 2, 3 & 4 / Ref. 2, 3 & 4 enthalten / Ref. 2, 3 & 4 inclus

Valve Guard Group 6033748
Ventilschutzgruppe
Groupe Protecteur de Valve

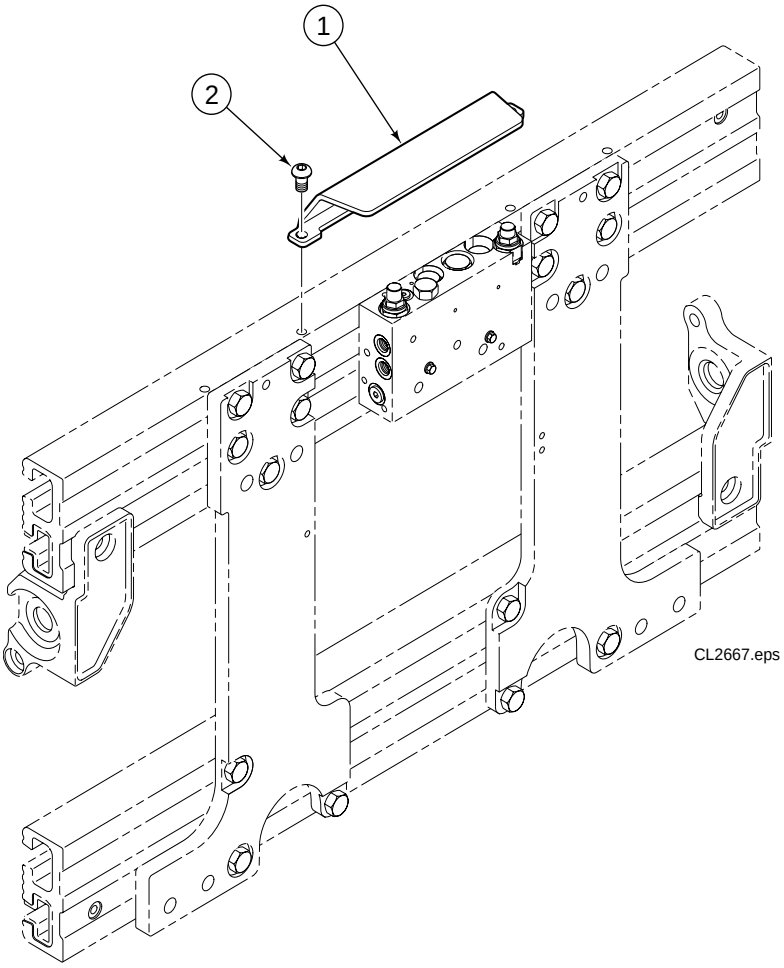

Ref.	Qty	Part No.	Description	Bezeichnung	Description
1	1	6205884	Valve Guard	Ventilschutz	Protecteur de Valve
2	2	6039282	Capscrew, M12x16	Kopfschraube, M12x16	Vis à tête, M12x16

Wear Tile Group
Verschleissziegelgruppe
Groupe Patin d' Usure

6031613

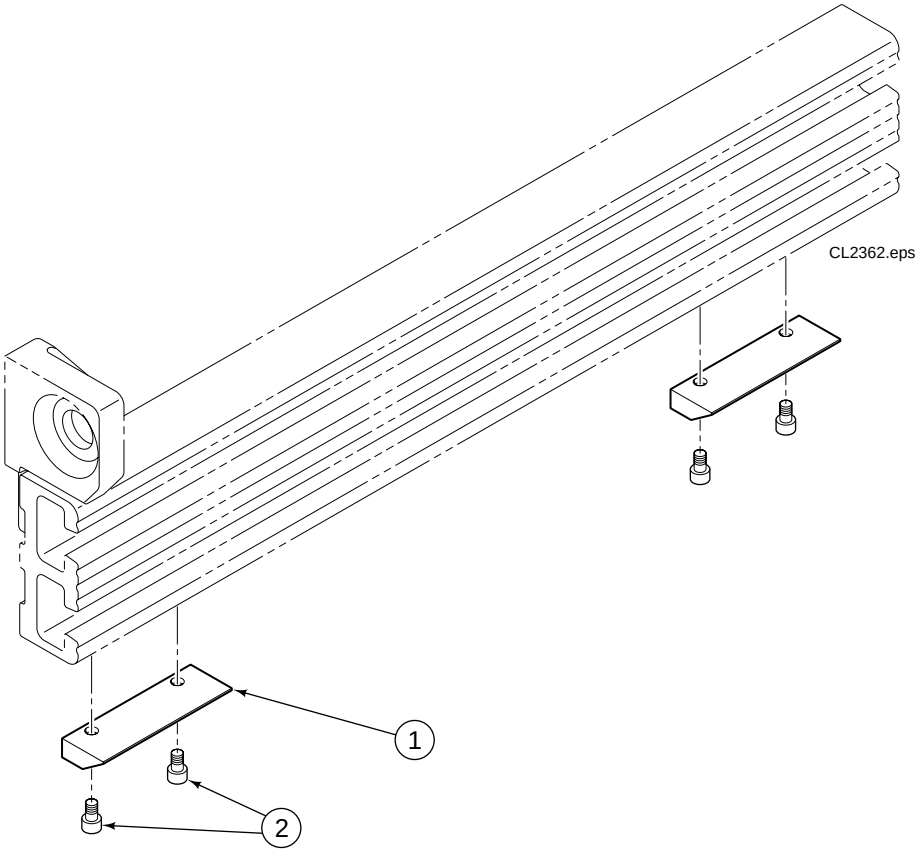

Ref.	Qty	Part No.	Description	Bezeichnung	Description
1	2	6031563	Wear Tile	Verschleissziegel	Patin d' Usure
2	4	6031581	Capscrew, M10x16	Kopfschraube, M10x16	Vis à tête, M10x16

Mounting Groups 6031487
Aufhängungsgruppen 6027178
Groupes d' Accrochage

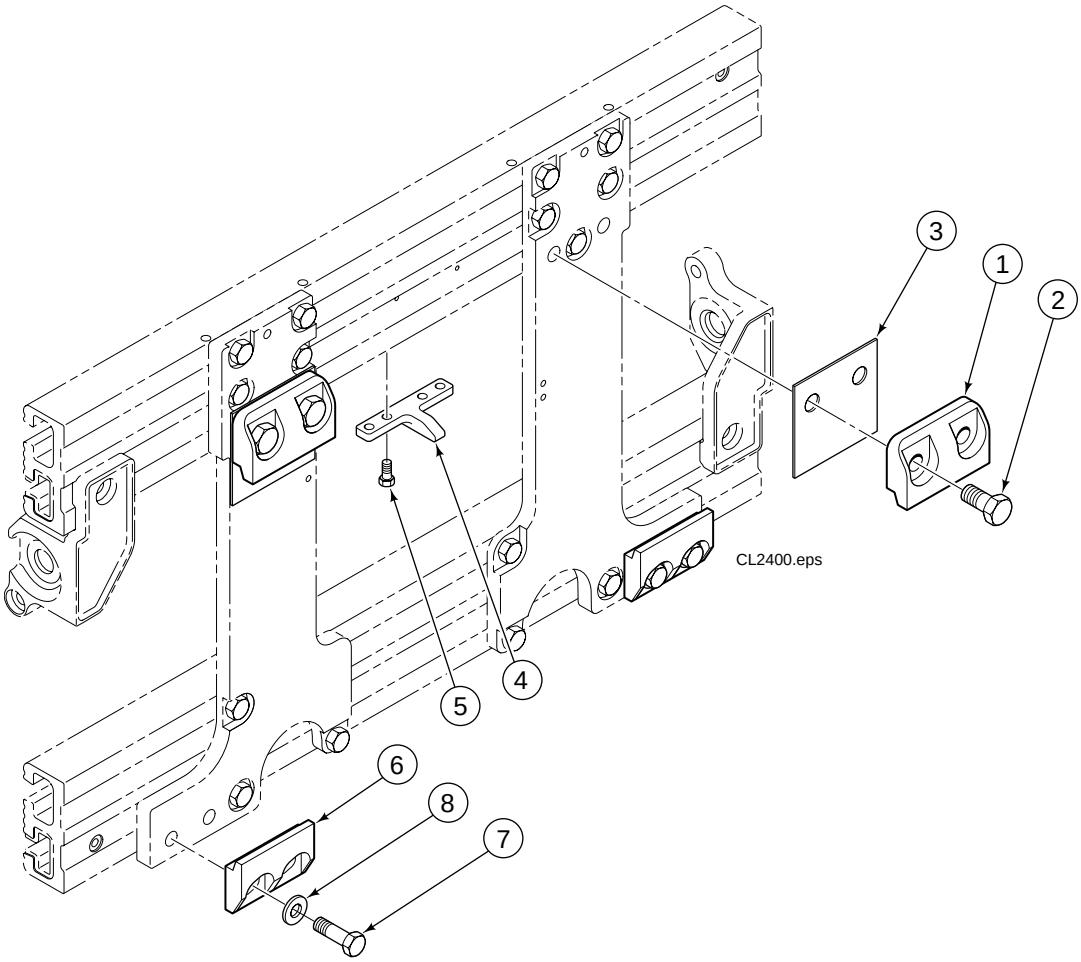

Ref.	Qty	Part No.	Description	Bezeichnung	Description
		▲ 6031487	Upper Mounting Group	Aufhängungsgr., oben	Groupe d' Accrochage, sup.
		● 6027178	Lower Mounting Group	Aufhängungsgr., unten	Groupe d' Accrochage, inf.
1	2	210491	Upper Hook	Haken, oben	Crochet, supérieur
2	4	6031415	Capscrew, M20x40	Kopfschraube, M20x40	Vis à tête, M20x40
3	2	6028563	Spacer	Distanzstueck	Entretoise
4	1	6031422	Center Key	Keil	Clavette
5	4	212632	Capscrew, M10x20	Kopfschraube, M10x20	Vis à tête, M10x20
6	2	675968	Lower Hook	Haken, unten	Crochet, inférieur
7	4	685534	Capscrew, M16x50	Kopfschraube, M16x50	Vis à tête, M16x50
8	4	667225	Washer	Unterlegscheibe	Rondelle

▲ Includes items 1–5 / Ref. 1-5 enthalten / Ref. 1-5 inclus
● Includes items 6-8 / Ref. 6-8 enthalten / Ref. 6-8 inclus